1515 QUADRAT

Compacta y eficiente, para empotrar en todo tipo de cielos

Compact and efficient, for recessed installation in all types of ceilings

- Oficinas / Offices
- Comercios / Commercial
- Escuelas / Schools

- Luminaria para instalación empotrada en todo tipo de cielos, utiliza un marco tipo bisagra para el montaje de los difusores. Disponible con 1 ó 2 bases E27 para utilizarla con fluorescentes compactos o bases para 1 ó 2 fluorescentes de pines.
- *It uses a hinged frame for the diffuser mounting. Available with 1 or 2 E27 bases to use them with compact fluorescents or pin bases for 1 or 2 fluorescent.*

Información para ordenar / Ordering Information*

ESPECIFICACIONES / *SPECIFICATIONS*					OPCIONES DE SELECCIÓN ÚNICA / *SINGLE CHOICE OPTIONS*							MÁS INFORMACIÓN / *MORE INFO*	
Modelo *Model*	**Balastro** *Ballast*	**Long. Tubo** *Tube long*	**Cant. Lamp.** *Lamp. Qty.*	**Vatiaje** *Wattage*	**BATERÍA/** ***BATTERY*** **BE1T**	**DIFUSORES/** ***DIFFUSERS*** **#1**	**#2**	**#4**	**#6**	**PL5**	**Voltaje** *Voltage*	**Consumo** *Consumption*	**Flujo Luminoso** *Luminous Flux*
1515	CFL	T2 (máx.)	1B	25W		•	•	•	•	•	120V	25W	**
		T2 (máx.)	2B	25W		•	•	•	•	•	120V	25W	**
	E	N/A	1	26W	▾	•	•	•	•	•	120V/277V	28W	1710 lm
		N/A	2	26W	▾	•	•	•	•	•	120V/277V	51W	3420 lm
		N/A	1	13W	▾	•	•	•	•	•	120V/277V	18W	900 lm
		N/A	2	13W	▾	•	•	•	•	•	120V/277V	32W	1800 lm

**El flujo luminoso depende de la tecnología a utilizar / ***The luminous flux depends on the technology used*

Dimensiones / Dimensions (mm)

Dimensión Nominal	A (mm)	B (mm)	C (mm)
(1x1)	280	280	100

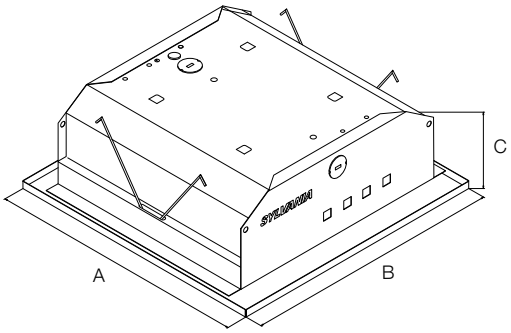

Curva Fotométrica / Photometric Curve

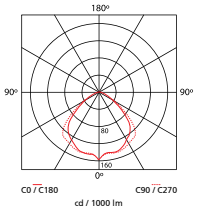

UL 1515 CFL BE

*Ver listado de códigos de producto en página 83 / **See list of product codes in page 83*
Para otras configuraciones, consultar con su asesor comercial. / **For other configurations, consult with your sales representative.*
Sylvania se reserva el derecho de modificar y/o cambiar este producto o sus especificaciones técnicas sin notificación previa. / *Sylvania reserves the right to modify and/or change this product or its technical specifications without previous notification.*

Descargables y otros contenidos
Downloadables and other contents

US LISTED ISO 9001

SYLVANIA