523 PARALLEL

Luminaria de distribución luminosa directa e indirecta para empotrar

Fixture of direct and indirect lighting distribution for recessed installation

- Oficinas / Offices
- Escuelas / Schools
- Auditorios / Auditoriums

- Utiliza difusores microperforados laterales para disminuir la incidencia de la luz de manera directa y generar un ambiente muy confortable en la zona iluminada.
- *It uses lateral micro perforated diffusers to reduce the direct light incidence and create a comfortable environment in the illluminated area.*

Información para ordenar / Ordering Information*

ESPECIFICACIONES / *SPECIFICATIONS*						OPCIONES DE SELECCIÓN ÚNICA / *SINGLE CHOICE OPTIONS*					MÁS INFORMACIÓN / *MORE INFO*	
Modelo *Model*	**Balastro** *Ballast*	**Long. Tubo** *Tube long*	**Cant. Lamp.** *Lamp. Qty.*	**Vatiaje** *Wattage*	**Dimensión** *Dimmension*	**BATERÍA/** *BATTERY* **BE1T**	**DIFUSORES/** *DIFFUSERS* **Microperforado** *Microperforated*	**INSTALACIÓN/** *INSTALLATION* **Cielo Susp.** *Susp. Ceiling*	**Gypsum**	**Voltaje** *Voltage*	**Consumo** *Consumption*	**Flujo Luminoso** *Luminous Flux*
523	EO T8	24	2	17	2x2	•	•	•	•	Multivoltaje	34W	2500 lm
		48	2	32	2x4	•	•	•	•	Multivoltaje	58W	5400 lm
	EP T5	24	2	14	2x2	•	•	•	•	Multivoltaje	30W	2200 lm
				24	2x2	•	•	•	•	Multivoltaje	30W	3300 lm
		48	2	28	2x4	•	•	•	•	Multivoltaje	68W	3300 lm
				54	2x4	•	•	•	•	Multivoltaje	116W	8800 lm

Dimensiones / Dimensions (mm)

Dimensión Nominal	A (mm)	B (mm)	C (mm)	D (mm)
(2x2)	609	577	88	15
(2x4)	1217	577	88	15

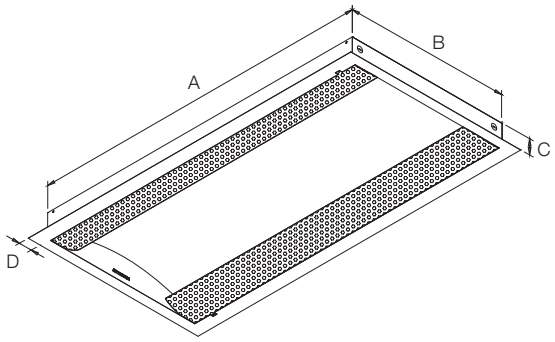

Curva Fotométrica / Photometric Curve

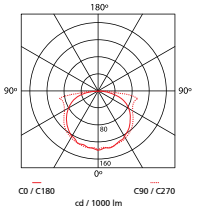

523 EO 48 2X32W

*Ver listado de códigos de producto en página 83 / **See list of product codes in page 83*

Para otras configuraciones, consultar con su asesor comercial. / **For other configurations, consult with your sales representative.*

Sylvania se reserva el derecho de modificar y/o cambiar este producto o sus especificaciones técnicas sin notificación previa. / *Sylvania reserves the right to modify and/or change this product or its technical specifications without previous notification.*

Descargables y otros contenidos
Downloadables and other contents

SYLVANIA